DEVICE® SINCE 1981

CISPR25適合

アンテナ間長くとりたい＝柱を細く＆駆動部小型へ

DW3259AV1/0-60AT アンテナタワー

スッキリとしたアンテナアダプタ

アンテナ/同軸ケーブルを通しやすい構造

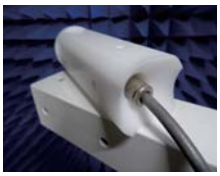

余計な凹凸を少なくし、反射の影響を軽減
他 社製タワーにも取付できます（オプション）

”ガタつき”の少ないスライダー

スライダーと支柱（□60)の隙間を少なくし
動作時に気になる”ガタ”をおさえております

アンテナ傾き調整機能

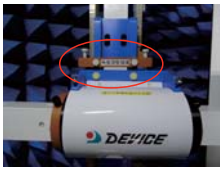
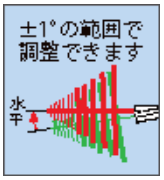

アンテナのおもみによる傾きを”仰角調整ネジ”で
約±1° の微調整ができます

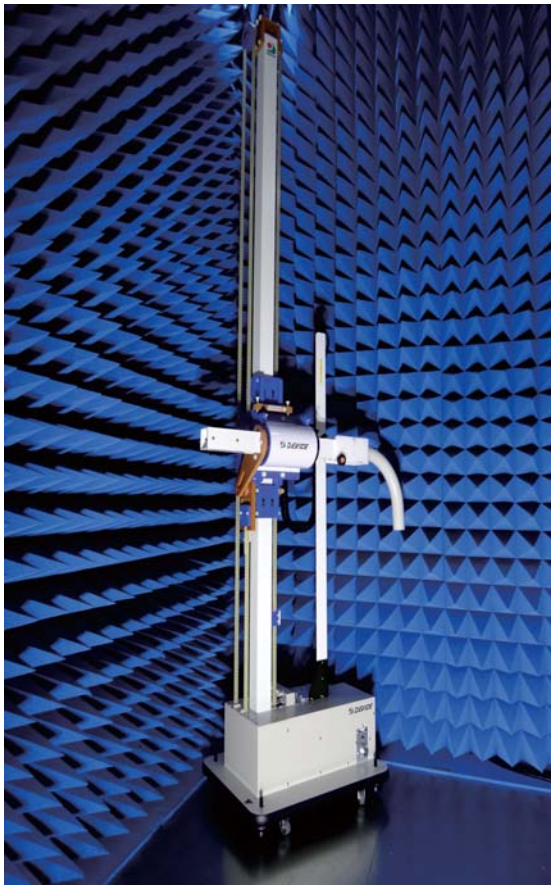

高精度な偏波切換

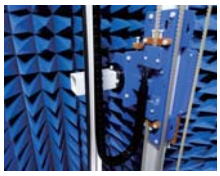

光センサーを搭載してるので10kgの
アンテナを取付けても精度±0．2° 以内
の高精度な偏波切換が可能です

同軸ケーブルへの負担軽減

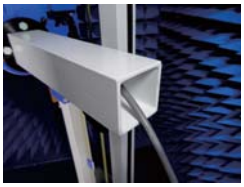

偏波切換動作時に同軸ケーブルへ負担が
かからないケーブルガイド付
他 社製タワーにも取付できます（オプション）

電源ケーブルは横面から

電源は横面から供給になりますので
暗 室後方に近づけて設置ができます

偏波切換スピードの設定機能

取付けるアンテナに応じて
偏波切換スピードの設定ができます。

・Loスピード・・・切換時間：約8秒
（低速） （ 動作がゆっくりなので、
初 動と停止時にアンテナ
に 負荷がかかりにくい）

・Hiスピード・・・切換時間：約4秒
（標準） （軽いアンテナ、測定時間の
時 短をはかれる）

シンプルな駆動部 CISPR25適合

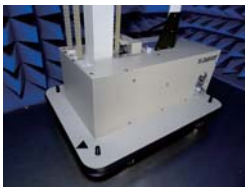

１0KHzからのノイズを抑えております。
カバー内でノイズ対策を施しているので、
フェライトタイルカバーを用意する必要ありません

ポジションコントローラ

GPIB制御、テンキー、ダイヤルで
円 滑よく操作/測定できます

駆 動部寸法比較

特 長

- 小型でも標準タイプの仕様と同等
（ 分解能1mm 停 止精度2mm以内 可 変速）
- □60支柱で電波の影響を軽減
- 設置場所 2.8m以内最適
- 電源AC100V 光 ケーブル仕様

DW3259AV1／O-60AT　アンテナタワー

外観図

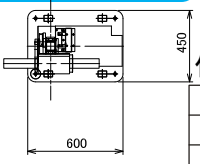

TOP VIEW

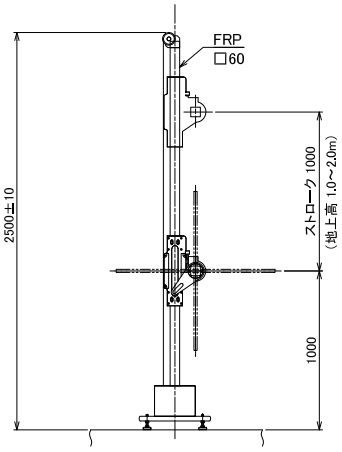

FRONT VIEW

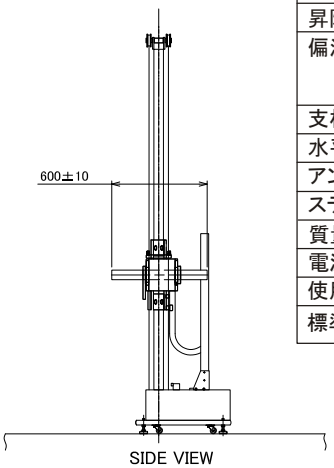

SIDE VIEW

仕様

分解能	1mm
全高	約2.5m
昇降範囲	床上 約1.0～2.0m（ストローク1000mm）
昇降スピード	可変速 約2.0～12.5cm/sec
ストップ精度	10mm以下(MAXスピード時)
高さ位置検出	エンコーダ検出
昇降方式	ダブルベルト
偏波切換	±0.2°　以内　V/Hセンサー付 （アンテナと水平ステー中心が同線上にあり アンテナ質量7kg以内、支柱より0.3m以内）
支柱/ステー材質	FRP □60
水平調整機能	±1°　範囲以内で手動調整可能
アンテナ許容質量	7kg以下（支柱より0.3m以内）
ステー長	約0.6m
質量	約46 kg
電源	単相AC100V 3A
使用環境	屋内
標準付属品	光ケーブル 1本　電源ケーブル 1本

DW3159HPV1／O　ポジションコントローラ

外観図

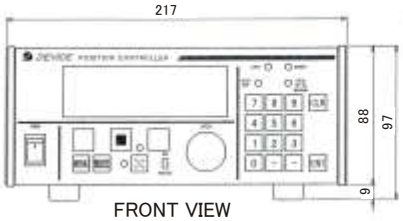

FRONT VIEW

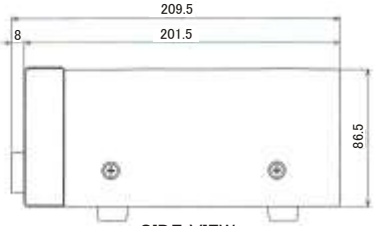

SIDE VIEW

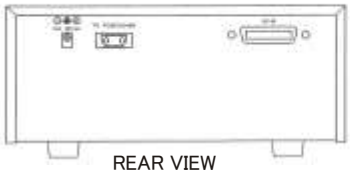

REAR VIEW

仕様

ディスプレイ表示	製品名　各種設定項目　現在位置 状態メッセージ　速度　単位(m)
入出力	GPIB　TRIGGER出力（オプション）
機能	・起動、停止、方向のマニュアル操作 ・指定位置移動機能 ・スロースタート/スローストップ機能 ・リミット機能（任意設定のソフトリミット、 固定制限のハードリミット） ・ポジション表示変更 ・プロテクト機能 ・動作エラー探知 （制御ケーブルの断線、不動作エラー、逆起動エラー等） ・GPIB ADDRESSの設定
電源	DC5V　2A以下（AC100V 30VA）
形状	約217(W)×97(H)×210(D)　(2U)
質量	約2.1kg
標準付属品	ACアダプタ　1.7m 1本

特色

ダイヤルキー

ダイヤル操作で1mm単位の移動ができます

テンキー

止めたい位置を入力
現在位置

止めたい位置の数値を入力＆ENTERで、停止位置へ近づいたら減速をはじめ、"ピタリ"と止まるのでアンテナに負荷がかかりません

納品実績500台突破！

官公庁をはじめ、都道府県工業技術センター、国公立/私立大学、国内一流民間企業、測定サイトに納入しており
ご好評いただいております。

万全のサポート体制

自社サポートを徹底しております。
納入後、万が一故障などのトラブルが発生しても、
サポート体制が整っているため迅速な復旧対応が可能です。
安心して弊社製品をご使用いただけます。

株式会社デバイス

〒365-0005　埼玉県鴻巣市広田1170-1
TEL:048-569-2121（代）　FAX:048-569-2120

E-mail :sales@deviceco.co.jp　http ://www.deviceco.co.jp

ご注意）
●本カタログに掲載された内容は、製品の改善のため、仕様、外観が予告なく変更することがございます。
●印刷物と実物では多少色がことなることがあります。あらかじめご了承ください。
●製品の補修用性能部品の最低期間は、納品後8年です。