AE00-19A
アンテナ固定用三脚

測定に配慮した非金属仕様
持ち運び便利な軽量＆伸縮式
受注後最短で14日以内に納品可能※4

こんなこともできます！

XYZ軸をかえても
アンテナ　中心がズレない機構

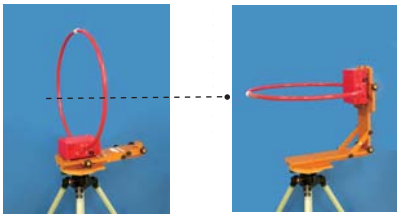

ADP0055 アンテナアダプタ ※1

質量は約3.2kgで軽量※2

4kg までのアンテナ取付可能

測定範囲:床上約0.7～1.5m※3

延長棒 50 cmと1mをご用意(オプション)

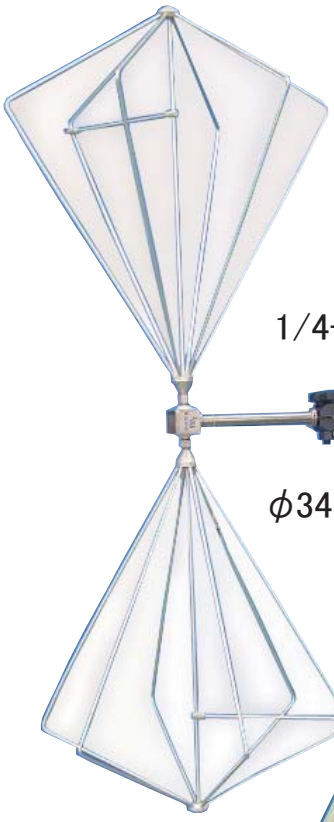

1/4-20UNC(カメラネジ)

φ34

水準器

★カメラ雲台(オプション)

φ29

φ39

φ23

中心位置確認用ふんどう
(オプション)

水準器付で
水平確認できます

延長ポール(オプション)で
高さあげられます

使わない時は
コンパクトに収納

下記のアンテナを取り付けられます(参考)

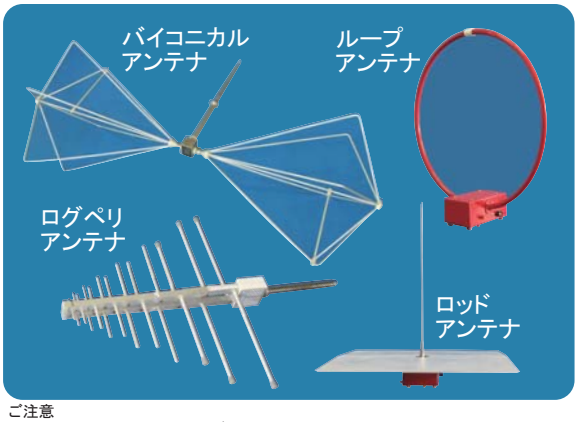

ご注意
- ※1 ADP0055 アンテナアダプタは含まれません
- ※2 アンテナホルダの重さは含みません
- ※3 ループアンテナを使用して1m測定の場合の短い仕様でもご用意します
- ※4 在庫がある場合。営業部へお問い合わせください
- 本カタログに掲載された内容は製品の改善の為仕様外観が予告なく変更することあります
- 印刷物と実物では多少色が異なることがあります。あらかじめご了承ください
- 材質:ガラスエポキシ樹脂/ポリアセタール樹脂

アンテナ モジュール, 端末, タブレット用アダプタ製作,分度器取付等のカスタマイズ承っております

お問い合わせは……
株式会社 デバイス
〒365-0005 埼玉県鴻巣市広田　1170-1
TEL：048-569-2121(代) FAX：048-569-2120
http://www.deviceco.co.jp
E-mail:sales@deviceco.co.jp