Z2404－3007
XYZY’ 軸切換アンテナアダプタ（移動台車付）

特 色

★全て樹脂製で測定に影響が少ない構造

★高さ調整可能（測定高さ：1m）

★延長棒（オプション）で1.3m測定にも対応可能

★レーザー測長器で正確に測定物までの距離を測れます（※1）

★台車下に”ふりこ”がついているので指定位置にスムーズに合わせることができます（※2）

★キャスター（ストッパー付）なので移動が便利

★水平調整機構付（※3）

★おもりもついているので、安定して設置できます

※1

※2

※3

外観図

ADP0055　XYZY’ 軸切換アンテナアダプタ

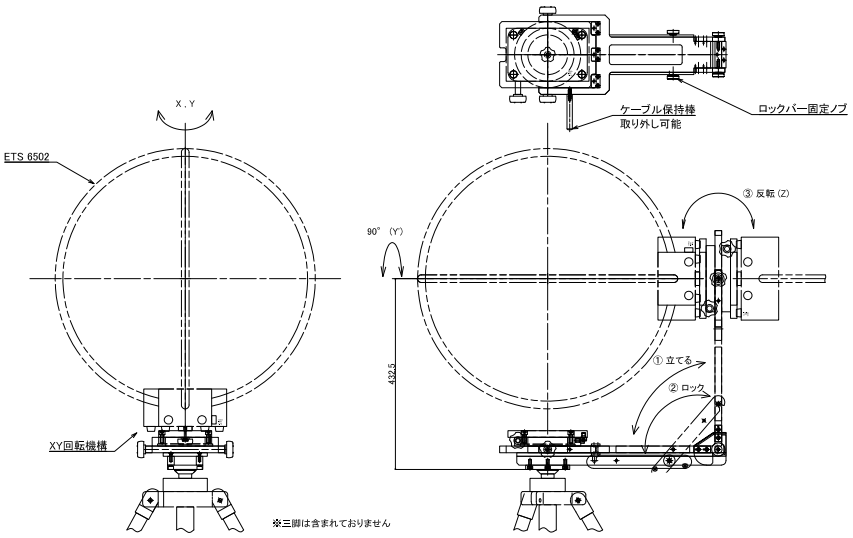

Z2404-3007　XYZY’ 軸切換アンテナアダプタ（移動台車付）

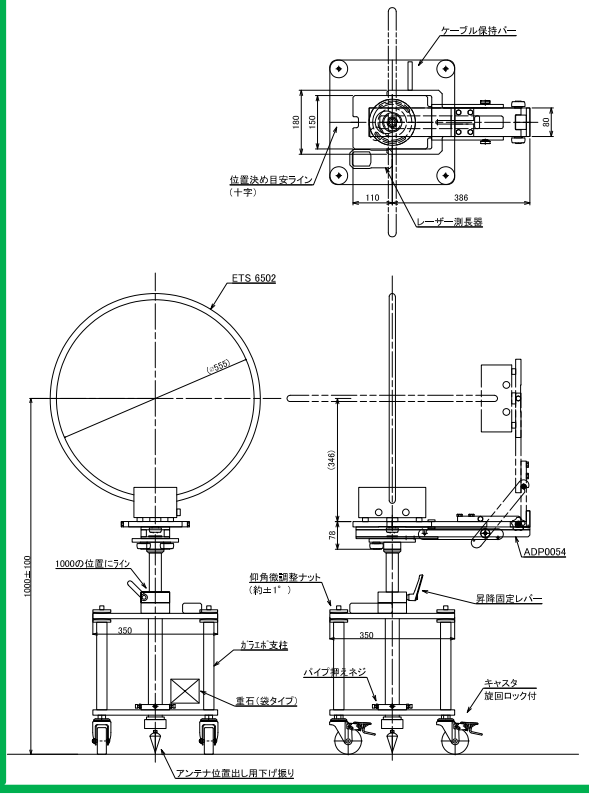

本紙に掲載された内容は、改善のため予告なく変更する場合があります。

http://www.deviceco.co.jp
E-mail：sales@deviceco.co.jp

製品のお問い合わせは、TEL、FAX、E-mailにて受け付けております。
お気軽にご連絡下さい。

DEVICE CO.,LTD.
株式会社デバイス

〒365-0005　埼玉県鴻巣市広田1170-1
TEL：048-569-2121（代）　FAX：048-569-2120

ご購入の前に
・製品の改良の為、仕様、外観は予告なしに変更することがありますのでご了承下さい。
・印刷物と実物では多少色が異なることがあります。
・製品の補修用性能部分の最低保有期間は、納品後8年です。