DEVICE CO.,LTD.® SINCE 1981

DT2382 低反射測定机

1GHz超測定に有効な環境を整えられます

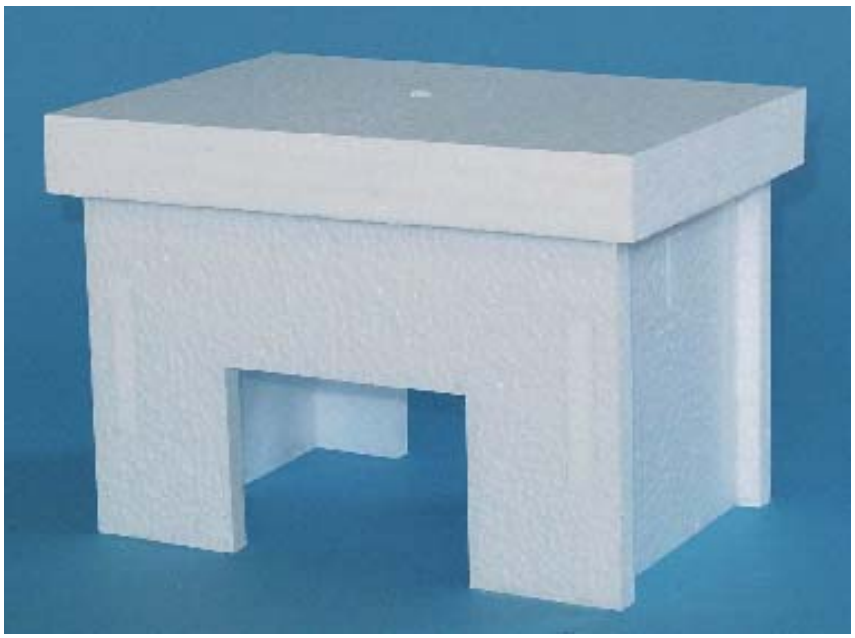

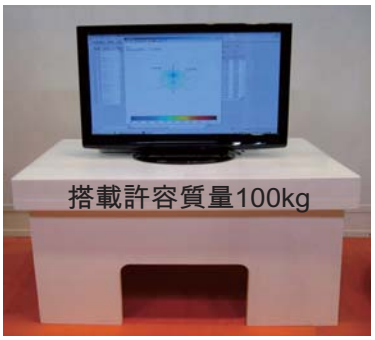

標準寸法

2.0mテーブル用 1500(W)×1000(D)×800(H)mm
1.5mテーブル用 1200(W)×800(D)×800(H)mm
1.2mテーブル用 1000(W)×800(D)×800(H)mm

- **1GHz超の測定に最適で誘電率の低い発泡素材**（発泡ポリプロピレン）を使用しています
- **耐荷重100kg**までの測定試料をのせることができます
- 付属品”プラスチック段ボール”を天面に敷くことで、EUTの重みによるへこみ防止に役立ちます
- 天面中央に約Φ30EUT電源ケーブル用の通し穴があいています
- お客様のご希望に応じた製作可能です（大きさ、グリッドライン追加 、キャスター取付等）

CISPR32/EN55032準拠の机もご用意しております

（例）1.5mテーブル用

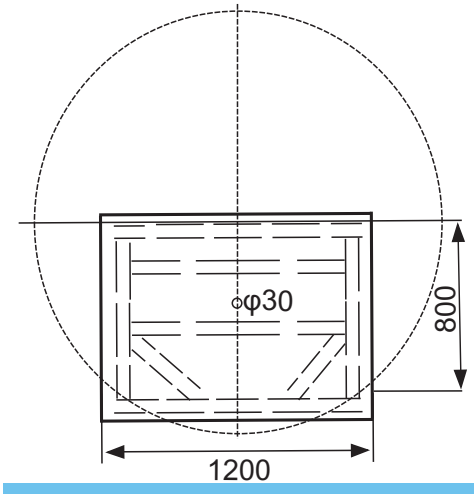

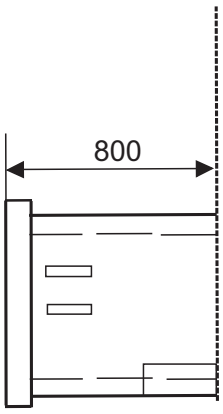

- ターンテーブル中心より半分の位置に天板エッジが設置できます
- ターンテーブル回転板端まで電波吸収体が置けるように、背面両端の角を削る（床上吸収体の高さに合わせて）ことで干渉がなくなります
- 設置面に滑り止めつき

低反射測定机

外観図

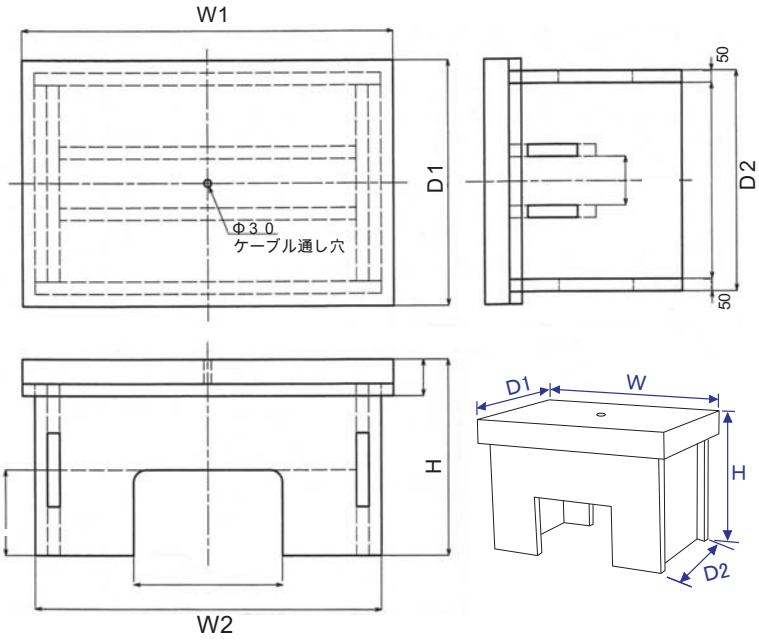

詳細寸法

標準寸法	W1	W2	D1	D2	H
2.0mターンテーブル用	1500	1400	1000	900	800
1.5mターンテーブル用	1200	1100	800	700	800
1.2mターンテーブル用	1000	900	800	700	800

単位：mm　●全て同価格です。

仕　様

型番	DT2382
材質	発泡ポリプロピレン(45倍)
搭載許容質量	100kg以下
質量	約9kg※
耐熱温度	約110℃~120℃
EUTケーブル穴	中央にΦ30
付属品	天面へこみ防止用プラスチック段ボール

※1500(W)×1000(D)×800 (H)mmの場合

付属品

プラスチック段ボール

材 質　ポリプロピレン
耐熱性　約110℃~120℃

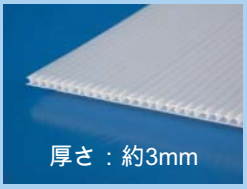

評価参考値

CISPR16-1-4 Ed.2　評価方法に準ずる

<200~1000MHz>　送信アンテナ:小型バイコニカルアンテナ　受信アンテナ:ログペリアンテナ

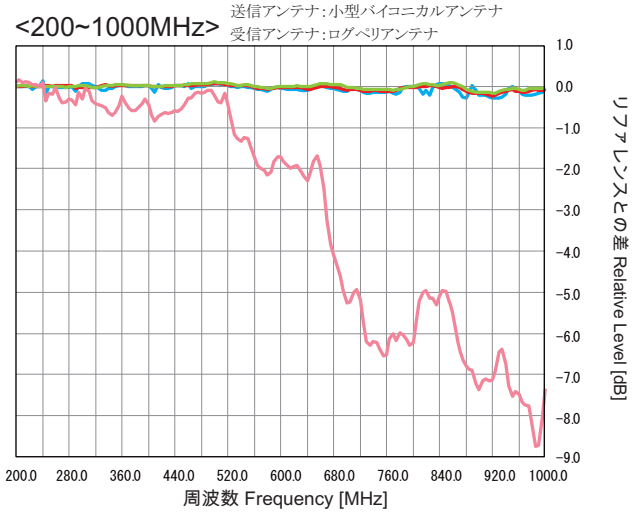

<6~18GHz>

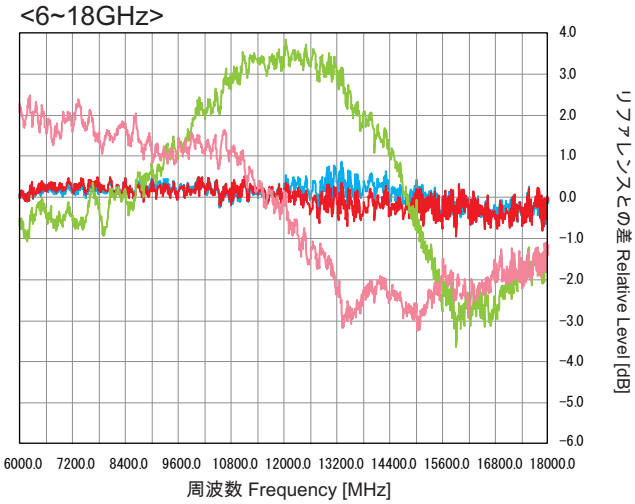

<1~6GHz>　送信アンテナ:POD16　受信アンテナ:3117

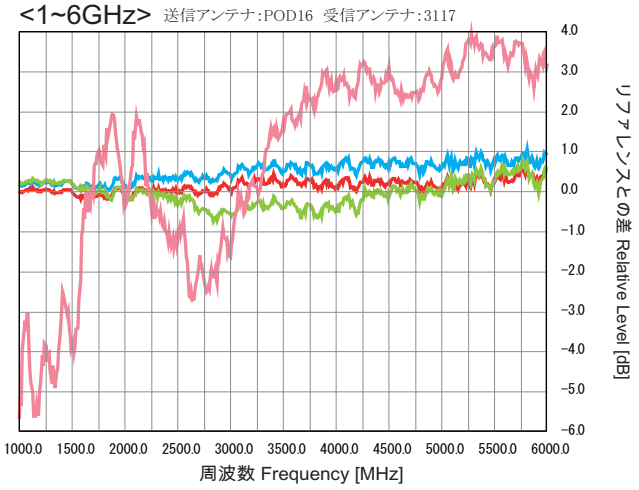

材質

- DT2382 発泡ポリプロピレン(45倍)
- 発泡ポリスチレン(40倍)
- 木材(ラワン材)
- エフレタン

ご注意) 周波数帯域ごとに使用したアンテナや測定した時間の違いにより
0.3～0.5dB程度の測定レベルの誤差があります

参考比誘電率

発泡ポリスチレン、発泡ポリプロピレンは、木材やFRPに比べて
誘電率が小さく　　測定机の材質として適しているといえます

	1GHz	6GHz	18GHz
発泡ポリプロピレン(45倍)	1.10	1.11	1.07
発泡ポリスチレン(40倍)	1.09	1.10	1.07
木材 (ラワン材)	2.51	2.13	1.82
ＦＲＰ	4.16	4.16	3.70

●本カタログに掲載された内容は、製品の改善の為、仕様、外観が予告なく変更することがあります
●印刷物と実物では多少色が異なることがあります。あらかじめご了承ください。

お問い合わせは……
株式会社 デバイス
〒365-0005 埼玉県鴻巣市広田　1170-1
TEL：048-569-2121(代)　FAX：048-569-2120
mail:sales@deviceco.co.jp　https://www.deviceco.co.jp