DEVICE® SINCE 1981

直径1.2m　埋込タイプ
DW3303AV2／O　ターンテーブル

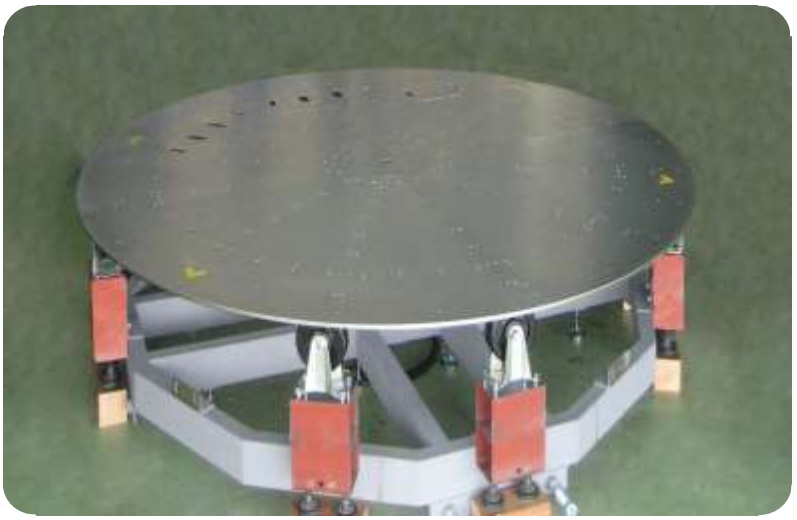

ポジションコントローラ　DW3103HTAV1/O-1.2

アンテナタワーとターンテーブル2機種制御可能なコントローラもご用意しております

特長

■埋込タイプ　　■ 天板の大きさ φ1200

■分解能0.1°　　■ 可変速約0.3～3rpm

■搭載許容質量 650kg以下

■重量物を載せても、安定した回転&停止が可能

■テーブル中央やサイドにEUT用コンセント取付可能（オプション）

■テーブル高さ 最小200mm※～設置できます

※オプションでEUT用コンセントを取り付ける場合、取付位置に制限あり

システム構成例

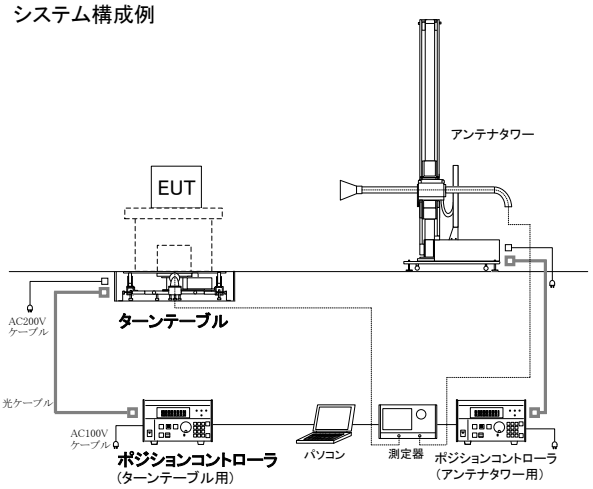

EUT用コンセント取付例

- 100V
- 200V
- 端子台
- マルチコンセント 等

★テーブル高さによってコンセントの取り付け制限が発生いたします

サイドコンセント

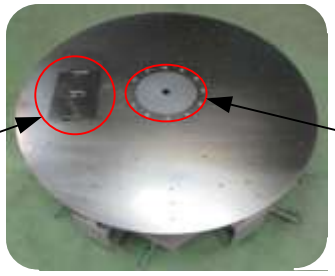

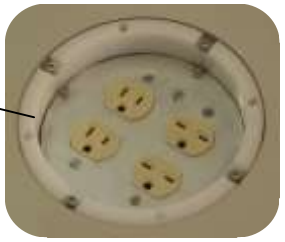

中央コンセント

低反射測定机

●発泡ポリスチレン製（DT2381）と発泡ポリプロピレン製（DT2382）の2種類

●搭載許容質量 100kg以下

●標準で3サイズをご用意しております

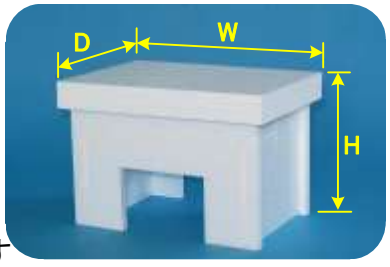

標準寸法 DT2381/DT2382共通

①1500（W）×1000(D)×800(H)mm（直径2.0mテーブル用）

②1200（W）×800(D)×800(H)mm（直径1.5mテーブル用）

③1000（W）×800(D)×800(H)mm（直径1.2mテーブル用）

標準サイズに限らず、お客様のご希望に応じて製作いたします

埋込タイプ　天板径1.2m　ターンテーブル

DW3303AV2/O ターンテーブル 参考外観図/仕様

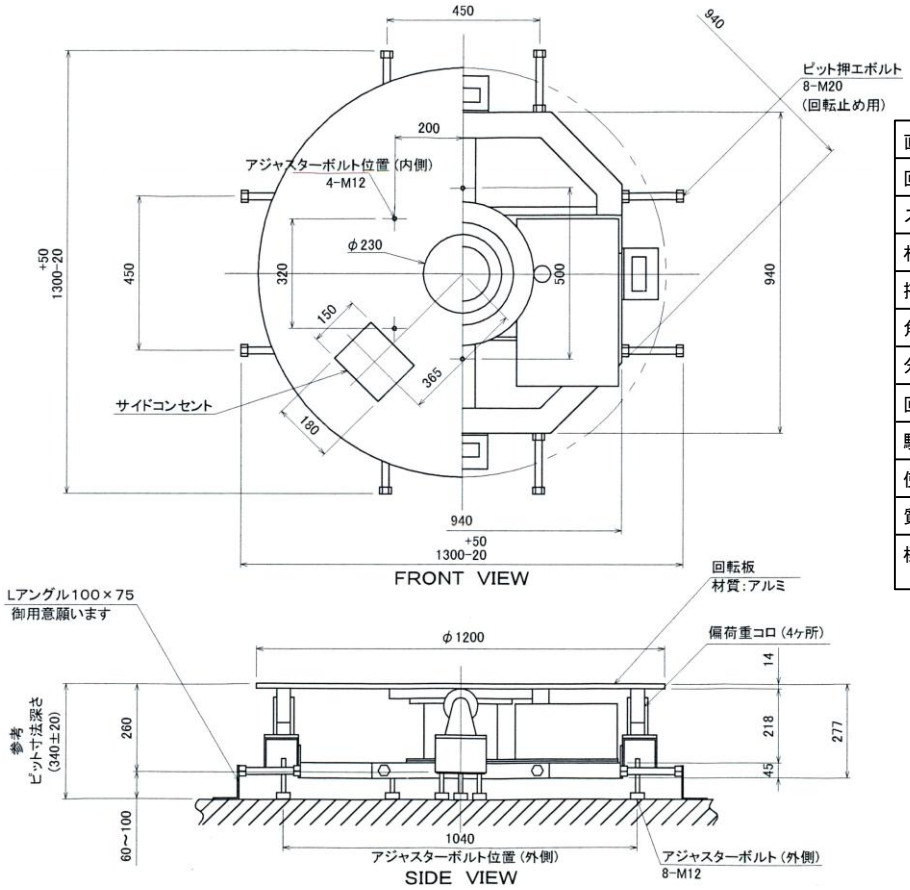

直径	約 1.2m
回転速度	可変速　約 0.3～3.0rpm
スロースタート機能	有
材質	アルミ板
搭載許容質量	650kg以下
角度位置検出	エンコーダ検出
分解能	0.1°
回転角度	連続回転
駆動電源	単相AC200V
使用環境	屋内
質量	約200kg
標準付属品	テーブル、コントローラ間光ケーブル 20m 1本 電源ケーブル　1本

ご注意:オプションにて中央コンセントやサイドコンセントの取付や
高さ変更を行う場合は外観が変わりますのでご了承ください。

DW3103HTAV1/O-1.2　ポジションコントローラ 外観図・仕様

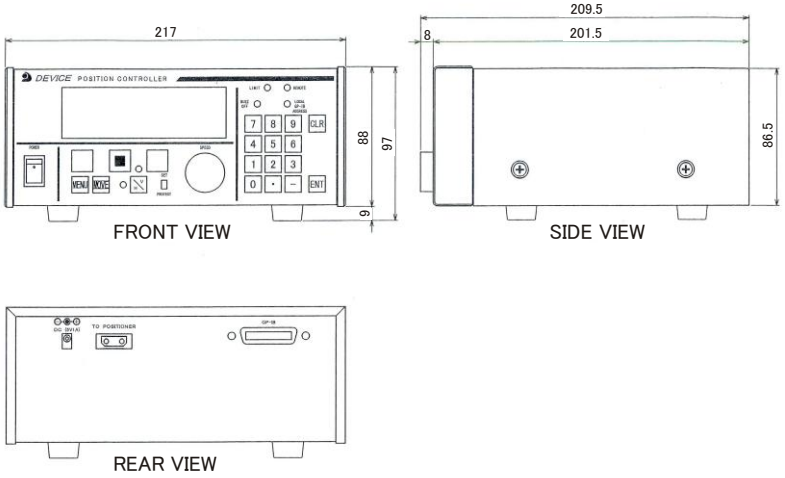

ディスプレイ表示	製品名、各種設定項目、現在位置 状態メッセージ、速度、単位(mm)
入出力	GPIB、TRIGGER出力（オプション）
機能	・起動、停止、方向のマニュアル操作 ・指定位置移動機能 ・スロースタート/スロースストップ機能 ・リミット機能（任意に設定できるソフトリミット、固定制限のハードリミット） ・ポジションの表示変更　・プロテクト機能 ・動作エラー探知 （制御ケーブルの断線、不動作エラー、逆起動エラー等） ・GPIB ADDRESSの設定
電源	DC5V　2A以下（AC100 30VA）
形状	約217(W)×97(H)×210(D)（2U）
質量	約2.1kg
標準付属品	ACアダプタ　1.7m 1本

本紙に掲載された内容は、改善のため予告なく変更する場合があります。

http://www.deviceco.co.jp
E-mail:sales@deviceco.co.jp

製品のお問い合わせは、TEL、FAX、E-mailにて受け付けております。
お気軽にご連絡下さい。

DEVICE CO.,LTD.®
株式会社デバイス
〒365-0005　埼玉県鴻巣市広田1170-1
TEL:048-569-2121(代)　FAX:048-569-2120

ご購入の前に
・製品の改良の為、仕様、外観は予告なしに変更することがありますのでご了承下さい。
・印刷物と実物では多少色が異なることがあります。
・製品の補修用性能部分の最低保有期間は、納品後8年です。