DEVICE® SINCE 1981

5G通信評価、MIMOアンテナ通信性能評価、自動車用アンテナ評価、衛星ラジオ、ETC、GPS 測定用

大型スフェリカルスキャナシステム

Large size Spherical Scanner System

半球面の3次元測定が可能！　自動車の通信測定に最適！

DW3429AV1/O 大型スフェリカルスキャナ

※本写真はイメージです。アンテナは含まれません

DW3169MXMY1/O
ポジションコントローラ
(X/Y)

DW3169ROTH1/O
ポジションコントローラ
(仰角/偏波切換)

- 分解能:1mm 0.1°
- GPIB制御
- AC100V仕様
- スロースタート、ストップ機能付

大型スフェリカルスキャナシステム 仕様

システム構成例

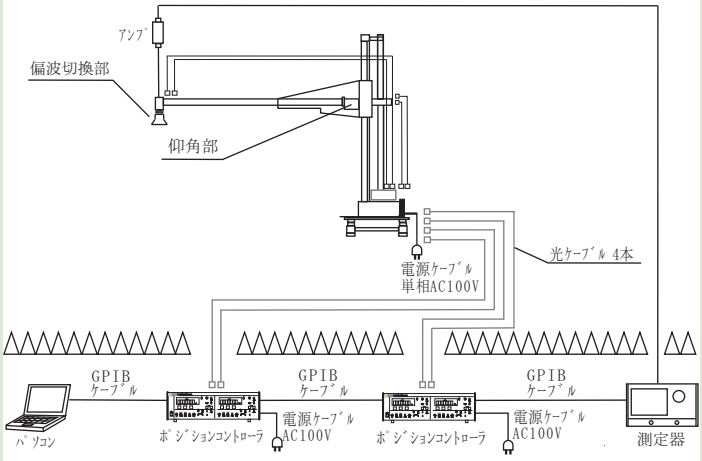

注)ｱﾝﾃﾅ、測定器、ｱﾝﾌﾟ、ﾊﾟｿｺﾝ、GPIBｹｰﾌﾞﾙは含まれません

ポジションコントローラ　外観図

■DW3169MXMY1/0(X-Y)

■DW3169ROTH1/0(仰角/偏波切換部)

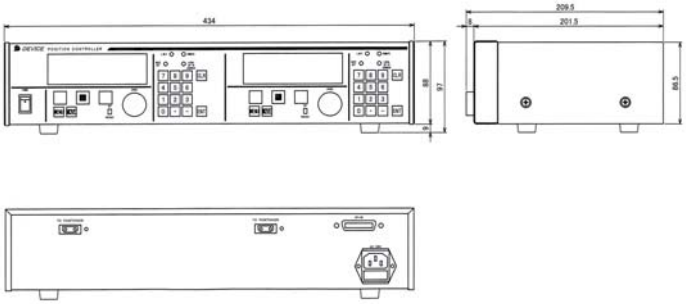

ポジションコントローラ 仕様

型名	DW3169MXMY1/0 (X-Y)		DW3169ROTH1/0 (仰角部/偏波切換部)	
制御部	ﾍﾞｰｽ部 (X軸)	ﾊｲﾄ部 (Y軸)	仰角部	偏波切換部
ﾃﾞｨｽﾌﾟﾚｲ表示	製品名/各種設定項目/現在値/状態ﾒｯｾｰｼﾞ/速度単位/表示(mm/deg)			
入出力	GPIB、TRIGGER(ｵﾌﾟｼｮﾝ)			
外部ｺﾝﾄﾛｰﾙ	ﾘﾓｰﾄｺﾝﾄﾛｰﾙBOXにて可能 (別売品)			
機能	・起動、停止、方向のﾏﾆｭｱﾙ操作 ・LIMIT機能{任意設定できるｿﾌﾄﾘﾐｯﾄ、固定制限のﾊｰﾄﾞﾘﾐｯﾄ(偏波切換部は除く)} ・速度制御　・ﾎｰﾑﾎﾟｼﾞｼｮﾝ機能　・　ZEROｽｲｯﾁによる基準点の設定機能 ・ﾎﾟｼﾞｼｮﾝ表示変更・ﾌﾟﾛﾃｸﾄ機能　・ｴﾗｰ表示 (制御ｹｰﾌﾞﾙの断線、不動作ｴﾗｰ、逆起動ｴﾗｰ等) ・GPIB ADDRESSの設定　・ﾏｽﾀｰﾘｾｯﾄ機能			
電源	AC100V 1A 20W			
形状	約434mm(W)×97mm(H)× 200mm(D)			
質量	約2.1kg			
標準付属品	電源ｹｰﾌﾞﾙ 2m 1本			

DW3429AV1/0 大型スフェリカルスキャナ 仕様

各部	ﾍﾞｰｽ部 (X軸)	ﾊｲﾄ部 (Y軸)	仰角部	偏波切換部
移動範囲	-400～5350mm	1400～5800mm	-10.0° ～100.0° (有限回転)	0° ～359.9°(無限回転) -720.0° ～720.0°(有限回転)
移動量	5750mm	4400mm	100.0°	無限 (無限回転) ±720°(有限回転)
移動ｽﾋﾟｰﾄﾞ	約1.0～5.0cm/sec		約0.25～2.5rpm	約3～60rpm
分解能	1mm		0.1°	0.1°
位置決め精度	移動量×±0.1%	移動量×±0.2%	0.2°	0.1°
繰り返し位置決め精度 (MINｽﾋﾟｰﾄﾞ時)	±10mm		±0.2°	±0.1°
反転位置決め精度	10mm		0.2°	0.1°
総合精度	球面中心の位置決め角誤差は約0.4°(半径4400mmの場合、球50mm以下)			
許容ﾄﾙｸ	—		約14.7Nm(約1.5kgf・m)	約1.43Nm(約0.14kgf・m)
ﾊｰﾄﾞﾘﾐｯﾄ機能	有り		有り	無し
ｱﾝﾃﾅ許容質量	約2kg以下			
質量	ｽｷｬﾅ：約400kg、ﾚｰﾙ:60kg (1本)			
電源	AC100V ±10%, 5A 50/60Hz			
使用環境	屋内、塵、埃を含まない換気の良い場所 温度0° ～40° 湿度40%～85%			
形状	1200mm(W)×7000mm(H)×550mm(D) (ﾚｰﾙ長は除く)			
標準付属品	光ｹｰﾌﾞﾙ 20m 4本、電源ｹｰﾌﾞﾙ 15m 1本、収納用支え台 1台、偏波切換用ﾛｰﾀﾘｰｼﾞｮｲﾝﾄ(18GHz SMA型) 1個			

http ://www.deviceco.co.jp
E-mail ： sales@deviceco.co.jp

製品のお問い合わせはTEL, FAX, mailにて受付けております
お気軽にご連絡下さい

ご購入の前に
・このｶﾀﾛｸﾞに掲載しております製品には諸経費、配送、設置費、使用済み製品の引き取り費等は含まれておりません
・製品の改良の為、仕様・外観は予告なしに変更することがありますのでご了承下さい
・印刷物と実物では多少色が異なることがあります。あらかじめご了承下さい
・製品の補修用性能部品の最低保有期間は納品後8年です

DEVICE CO.,LTD.®
株式会社 デバイス
〒365-0005
埼玉県鴻巣市広田1170-1
TEL：048-569-2121 (代)
FAX：048-569-2120