DEVICE® SINCE 1981

円偏波/軸比測定に最適

DW4452AV1/O
偏波切換ポジショナ

DW4452AV1/O　偏波切換ポジショナ

DW4152HAV1/O　ポジションコントローラ

●GPIB制御

●電源100V

小型/軽量(約1.2kg)

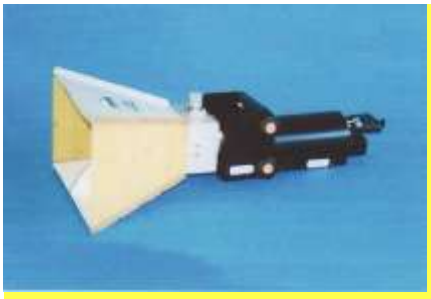

各種アンテナ取付できます

ロータリーコネクタ取付により
無限回転可能

特性

●分解能0.1°

●約0.6～60rpm可変速で設定できます

●片手で持てる小型/軽量(約1.2kg)

●サーボ機能によりオーバーランがなく、高精度に測定

●水平/垂直偏波切換動作 0.1°　以内

●反射面の少ないコンパクト、手のひらサイズの大きさ＆デザイン

●各種アンテナアダプタご用意しております

●ロータリーコネクタ取付により、無限回転が可能(オプション)
- ・OPT372S　DC～18GHz(SMA型)
- ・OPT373S　DC～40GHz(K型)

※アンテナ⇔ロータリーコネクタ⇔測定器間の同軸ケーブルは含まれておりません

●デモ機ご用意しておりますので、お気軽にお問い合わせください

仕様・外観図

偏波切換ポジショナ

外観図

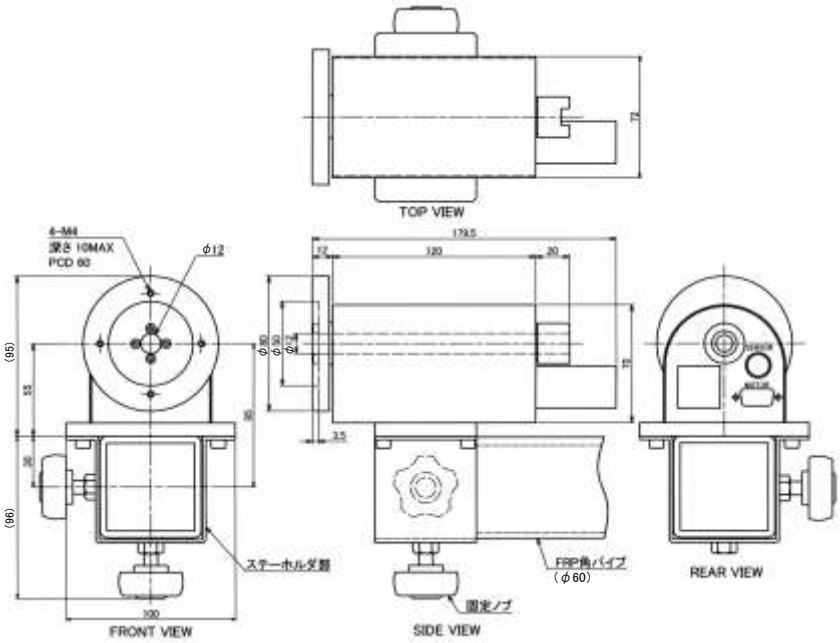

仕　様

回転部直径	約80mm
速度	0.6～60rpm
移動範囲	0　～359.9°（無限回転） −720.0～720.0°（有限回転）
分解能	0.1°
原点復帰再現性	±0.1°
位置決め精度	0.1°
繰り返し位置決め精度	±0.1°
反転位置決め精度	0.1°
オーバーハング荷重※	50N（5.1kg）
最大出力トルク	143N・cm(14.5kg・cm)
使用環境	屋内
質量	1.2kg以下
電源	AC100V ±10%,50/60Hz 3A
外形寸法	約80mm(W)×87mm(H)×179.5mm(D)
標準付属品	制御ケーブル 2本　ドライブBOX 1台 電源ケーブル 1本　光ケーブル 1本

オーバーハング荷重　※
ここでは円板より 5cm の場所にかかる荷重を示します。

ポジションコントローラ

外観図

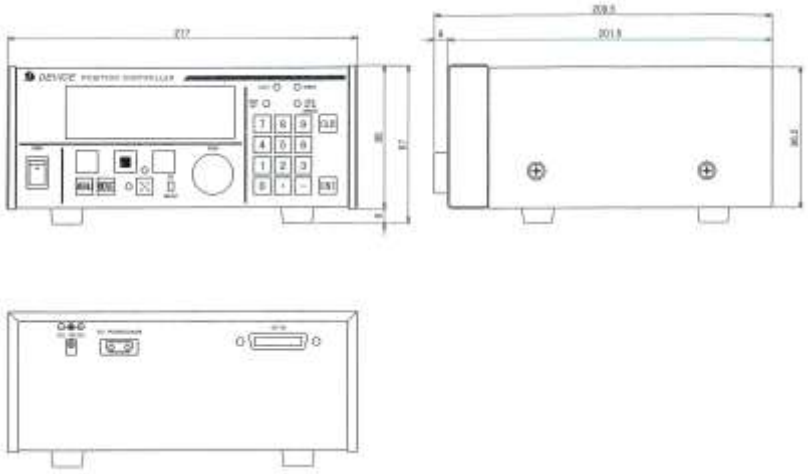

仕　様

ディスプレイ表示	製品名　各種設定項目　現在値　状態メッセージ 速度　単位(deg)
入出力	GPIB TRIGGER(オプション)
機能	起動　停止　方向のマニュアル操作 リミット機能（任意に設定できるソフトリミット） 速度制御 ホームポジション機能 偏波切換機能　・ポジションの表示　プロテクト機能 動作エラー探知(制御ケーブルの断線、不動作エラー逆起動エラー等) GPIB ADDRESSの設定　マスターリセット機能 TRIGGERの設定(オプション)
電源	AC100V 1A以下
形状	約217mm(W)×97mm(H)×210mm(D)
質量	約4kg
標準付属品	電源ケーブル 1本

本紙に掲載された内容は、改善のため予告なく変更する場合があります。

https://www.deviceco.co.jp
mail:sales@deviceco.co.jp
製品のお問い合わせは、TEL、FAX、mailにて受け付けております
お気軽にご連絡下さい

ご購入の前に
・製品の改良の為、仕様、外観は予告なしに変更することがありますのでご了承下さい
・印刷物と実物では多少色が異なることがあります
・製品の補修用性能部分の最低保有期間は、納品後8年です

DEVICE CO.,LTD.®
株式会社デバイス
〒365-0005　埼玉県鴻巣市広田1170-1
TEL:048-569-2121(代)　FAX:048-569-2120